**AI 0017**
Item no. 11-3002-00
Date: 21-05-24

## Page 1 - Outside

**Paper**
Quality: Kraft paper
Weight: 150 gsm
FSC Approved - Mix

**Ink**
Soy oil ink

**Colors**
CMYK

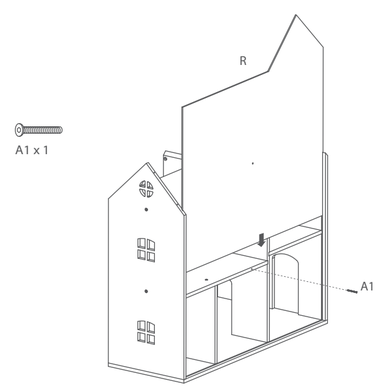


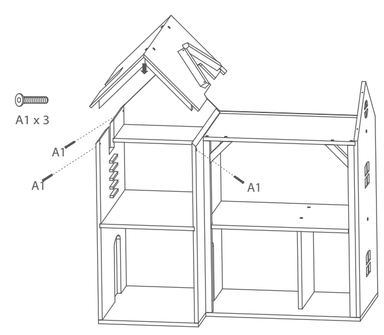


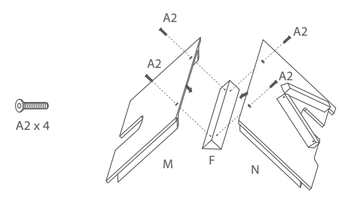


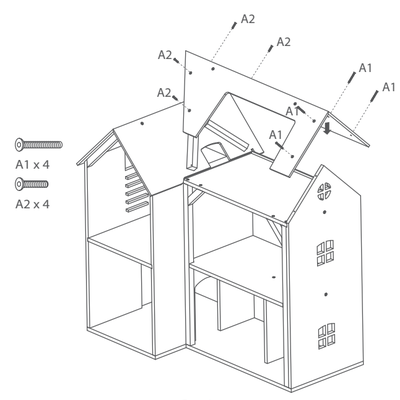


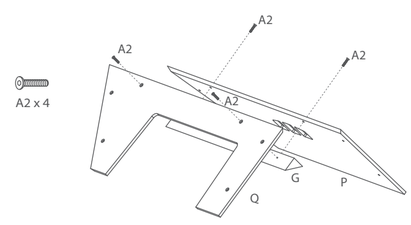


Optional:
Hide the screws with the included hole

# Assembly instructions

## Mouse hole farmhouse

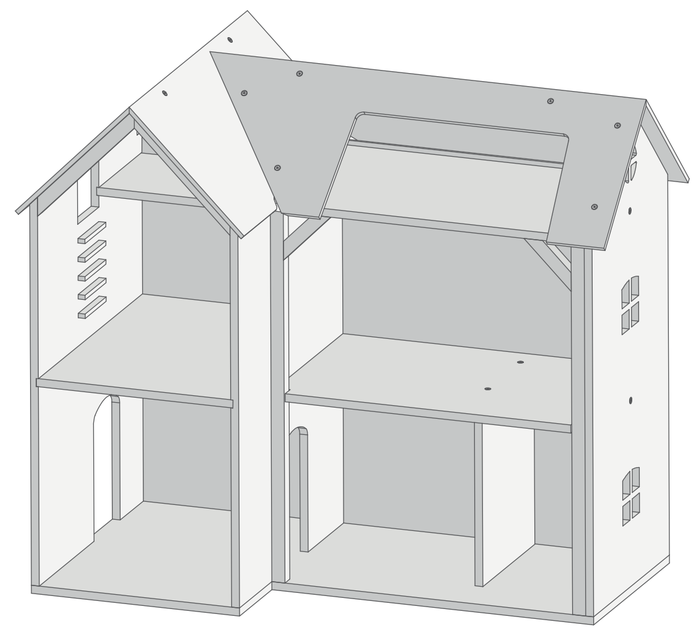


FR DONNEZ OU RECYCLEZ — ASSOCIATION OU MAGASIN OU LIVRAISON OU DÉCHÈTERIE
Adresses sur quefairedemesdechets.fr


**EN** Warning - small parts. **DK** Advarsel - små dele. **FR** Attention - petites éléments. **IT** Attenzione - piccole parti. **ES** Advertencia - partes pequeñas. **DE** Achtung - kleine Teile. **PT** Atenção - partes pequenas. **IS** Viðvörun - lítil hlutar. **SE** Varning - små delar. **NO** Advarsel - små deler. **NL** Waarschuwing - kleine onderdelen. **TR** Uyarı - küçük parçalar. **FI** Varoitus - pieniä osia. **PL** Ostrzeżenie - małe części. **RO** Avertisment - piese mici. **IE** Rabhadh - páirteanna beaga. **CZ** Upozornění - malé části. **EE** Hoiatus - väikesed osad. **HU** Figyelmeztetés - kis alkatrészek. **LV** Brīdinājums - sīkas daļas. **HR** Upozorenje - mali dijelovi. **SK** Upozornenie - malé časti. **SI** Opozorilo - majhni deli. **LT** Įspėjimas - smulkios detalės. **BG** Внимание - малки части. **GR** Προειδοποίηση - μικρά μέρη. **XS** Упозорење - мале делове. **RU** Предупреждение - мелкие детали. **MK** Предупредување - мали делови. **JP** 警告 - 小さな部品. **CN** 警告 - 小零件. **AE** تحذير - أجزاء صغيرة.

FSC MIX Paper FSC® C168453

**AI 0017**
In compliance with: ASTM F963 & BS/EN71- Made in China
UK AR: Ice Compliance Limited, 19 Bath Road, RG31 7QH, UK

PAP

⚠ WARNING
CHOKING HAZARD - Small parts
Not suitable for children under 3 years

Trehuse 14 · 7400 Herning · Denmark
www.maileg.com

## Page 1 - Inside

⚠ WARNING
Must be assembled by an adult

**EN** To be assembled by an adult. **DK** Skal samles af en voksen. **FI** Aikuisen koottava. **ES** Para ser montado por un adulto. **NO** Skal settes sammen av en voksen. **SE** Ska monteras av en vuxen. **SK** Zložiť dospelá osoba. **FR** À monter par un adulte. **LT** Surinkti turi suaugęs asmuo. **PT** Para ser montado por um adulto. **IT** Da montare da un adulto. **CZ** Sestaví dospělá osoba. **NL** Door een volwassene in elkaar te zetten. **IE** Le cur le chéile ag duine fásta. **SI** Sestavi ga odrasla oseba. **RO** A se asambla de către un adult. **PL** Do złożenia przez osobę dorosłą. **DE** Von einem Erwachsenen zusammenzubauen. **BG** Да се сглобява от възрастен. **HU** Felnőttnek kell összeszerelnie. **EE** Täiskasvanu poolt kokku pandud. **IS** Til að setja saman af fullorðnum. **XS** Да га саставља одрасла особа. **HR** Sastavlja odrasla osoba. **GR** Να συναρμολογηθεί από ενήλικα. **TR** Bir yetişkin tarafından kurulacaktır. **RU** Собирается взрослым. **MK** Да се состави од возрасен. **LV** Jāmontē pieaugušajam. **JP** 大人が組み立ててください. **CN** 由成人组装. **AE** يجب تجميعها من قبل شخص بالغ

BEFORE YOU START
Caution and care must be taken in the unpacking and assembly of this product. In order to avoid scratching this product should be assembled on a soft layer -

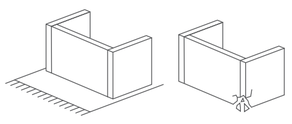

INCLUDED:

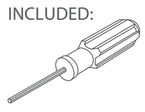

Hex key screwdriver

Hole plugs

PARTS

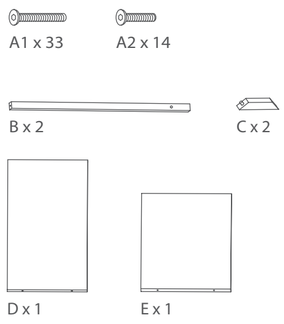


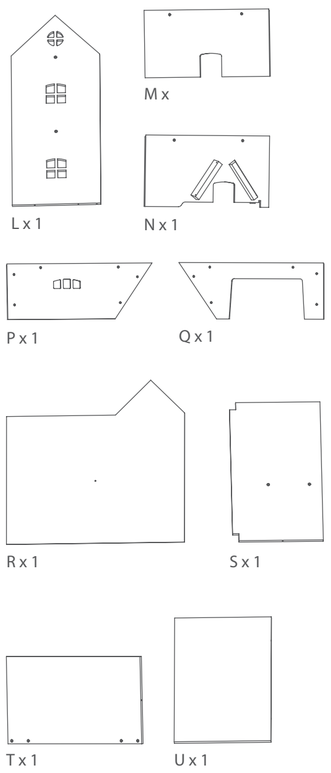


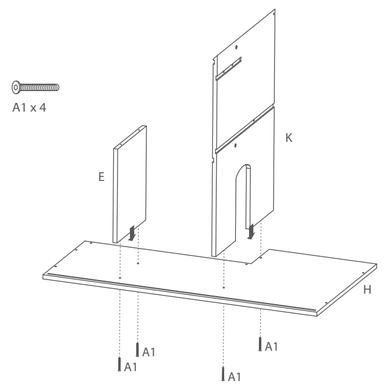


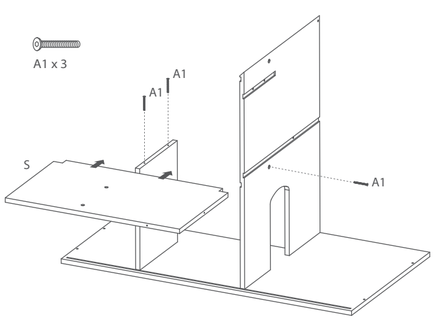


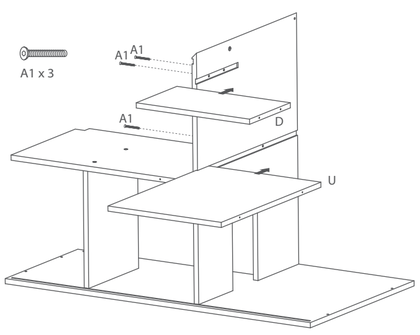


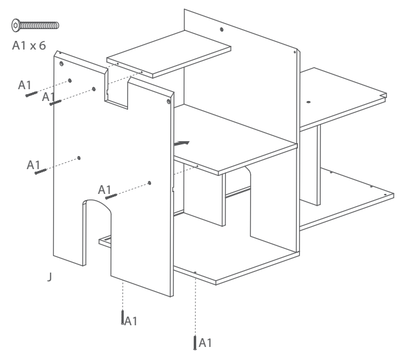


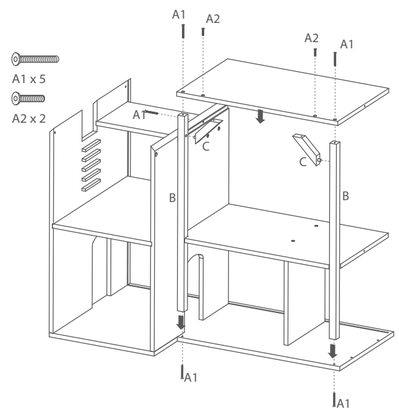


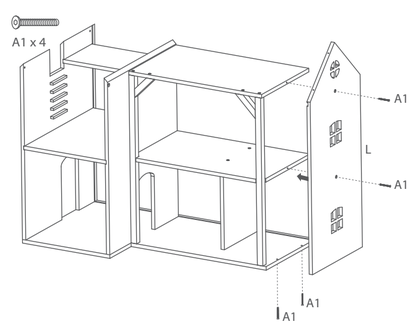



MAILEG ORIGINAL
© all rights reserved,
Maileg A/S, Danmark 2024
- unauthorized use prohibited